# KAPSTADT

Der Geradlinige.

- Moderne, klare Linienführung bis zum verdeckten Seitenfalz
- Zweifache Wasserfallen bieten zusätzlichen Schutz vor Regeneintrag
- Tief liegende Seitenverfalzung mit nach oben hin offener Fuge (Verlegung im Halbverband entsprechend ZVDH-Vorgaben erforderlich)
- Stabile Auflagestege an der Aufhängenase zur Vermeidung von Staunässe an der Dachlatte
- Ausgeprägte Fußverrippung vermindert das Eindringen von Flugschnee oder Schlagregen
- Durchgehend geschlossene Fußkante auch im Bereich der Seitenverfalzung
- Auszeichnung mit dem Architekturpreis TREND Award BAU 2013

## TECHNISCHE DATEN

| | |
|---|---|
| Größe (ca.) | 334 x 420 mm |
| Deckbreite min. (ca.) | 300 mm |
| Deckbreite i.M. (ca.) | 300 mm |
| Deckbreite max. (ca.) | 300 mm |
| Decklänge min. (ca.) | 310 mm |
| Decklänge i.M. (ca.) | 325 mm |
| Decklänge max. (ca.) | 340 mm |
| Ziegelbedarf min. (ca.) | 9.8 Stück/m² |
| Ziegelbedarf i.M. (ca.) | 10.2 Stück/m² |
| Ziegelbedarf max. (ca.) | 10.7 Stück/m² |
| Gewicht je Stück (ca.) | 4.9 kg/Stück |
| Gewicht je m² (ca.) | 50 kg/m² |
| Stück je Riegel | 36 Stück |

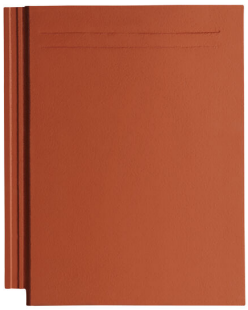

EINSATZBEREICHE

| ZUSATZMASSNAHMEN NACH CREATON HERSTELLERANGABE | |
|---|---|
| Regeldachneigung CREATON DE in Kombination mit Zusatzmaßnahmen nach Herstellerangaben | 21 ° |
| Ausführung einer Unterspannung/Unterdeckung verklebt ohne Nageldichtung, mögliche CREATON Produkte: DUO extra, DUO longlife ND extra, TRIO extra, QUATTRO longlife extra | ≥21 ° |
| Ausführung einer Unterspannung/Unterdeckung verklebt ohne Nageldichtung, mögliche CREATON Produkte: DUO longlife ND extra | ≥17 ° |
| Ausführung einer Unterspannung/Unterdeckung verklebt mit Nageldichtung, mögliche CREATON Produkte: DUO extra, DUO longlife ND extra, TRIO extra, TRIO longlife extra, QUATTRO longlife extra | ≥17 ° |
| Ausführung als regensicheres Unterdach, mögliche CREATON Produkte: DUO longlife ND extra, TRIO extra, TRIO longlife extra, QUATTRO longlife extra | ≥15 ° |
| Ausführung als wasserdichtes Unterdach, mögliche CREATON Produkte: QUATTRO longlife extra | ≥10 ° |
| Ausführung als wasserdichtes Unterdach in 7° Sonderlösung verschweißt, bitte gesonderte Verlegerichtlinien beachten, mögliche CREATON Produkte: QUATTRO longlife extra | - |

## VERLEGEHINWEISE

- Die dargestellten technischen Zeichnungen sind nur ein Konstruktionsbeispiel.
- Laut dem Regelwerk des ZVDH soll bei Ortgangziegeln der Abstand zwischen Innenkante Ortganglappen und Außenkante Giebelwand bzw. Außenkante Bekleidung mindestens 1 cm betragen.
- Lattweite/ Decklänge ist abhängig von Dachneigung.
- Eindeckung nur im Verband zulässig.
- Bitte berücksichtigen Sie das Musterschreiben für die Regeldachneigungen CREATON.
- Wenn durch das Schneiden der Steine Staub entsteht, ist darauf zu achten, dass dadurch entstehende Rückstände unverzüglich beseitigt und entfernt werden müssen.

## LAF-/FLA-WERTE

| LAF-/FLA WERTE IN MM FÜR 30X50-LATTUNG | | | | | | | | | |
|---|---|---|---|---|---|---|---|---|---|
| Bedarf Firststein (ca.) | DN | 15° | 20° | 25° | 30° | 35° | 40° | 45° | 50° |
| FIR 2.3 Stück/lfm | LAF | 45 | 45 | 45 | 45 | 45 | 45 | 45 | 45 |
| FIR 2.3 Stück/lfm | FLA | 102 | 92 | 83 | 74 | 68 | 61 | 55 | 48 |

| LAF-/FLA WERTE IN MM FÜR 40X60-LATTUNG | | | | | | | | | |
|---|---|---|---|---|---|---|---|---|---|
| Bedarf Firststein (ca.) | DN | 15° | 20° | 25° | 30° | 35° | 40° | 45° | 50° |
| FIR 2.3 Stück/lfm | LAF | 40 | 40 | 40 | 40 | 35 | 35 | 35 | 35 |
| FIR 2.3 Stück/lfm | FLA | 112 | 103 | 94 | 86 | 80 | 75 | 70 | 64 |

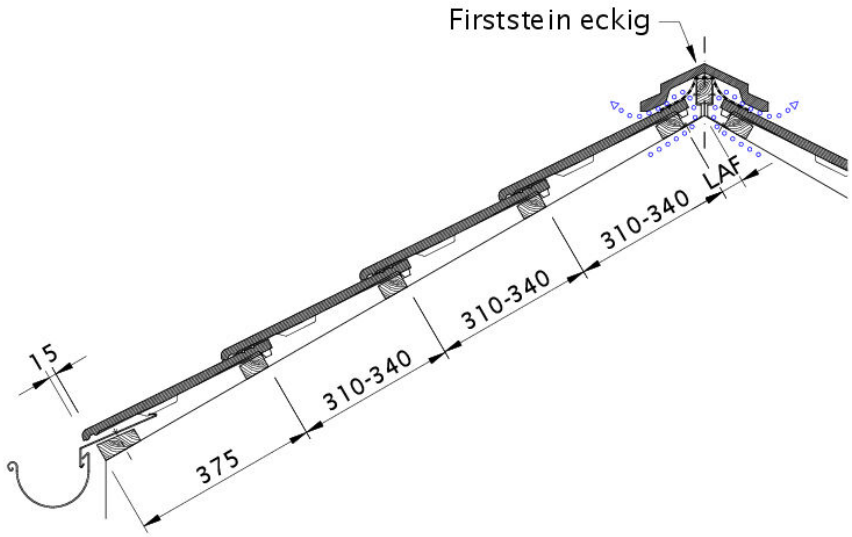


Zeichnung KAPSTADT Dachquerschnitt DQF

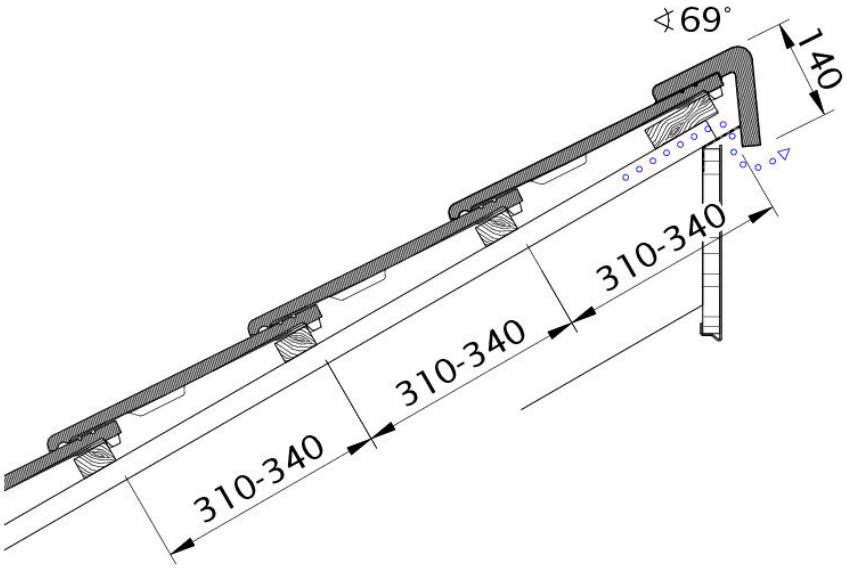


Zeichnung KAPSTADT Pultdach-Ausführung PDA

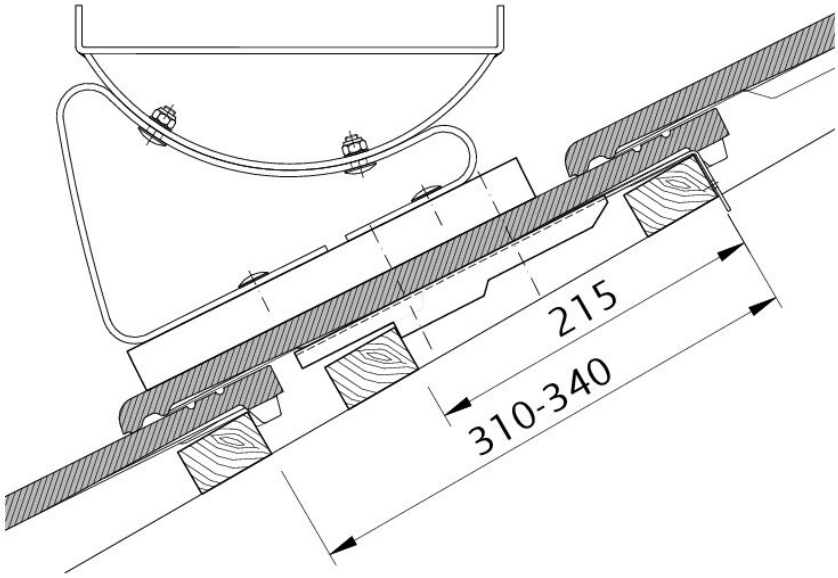


Zeichnung KAPSTADT Funktionsstein FUK

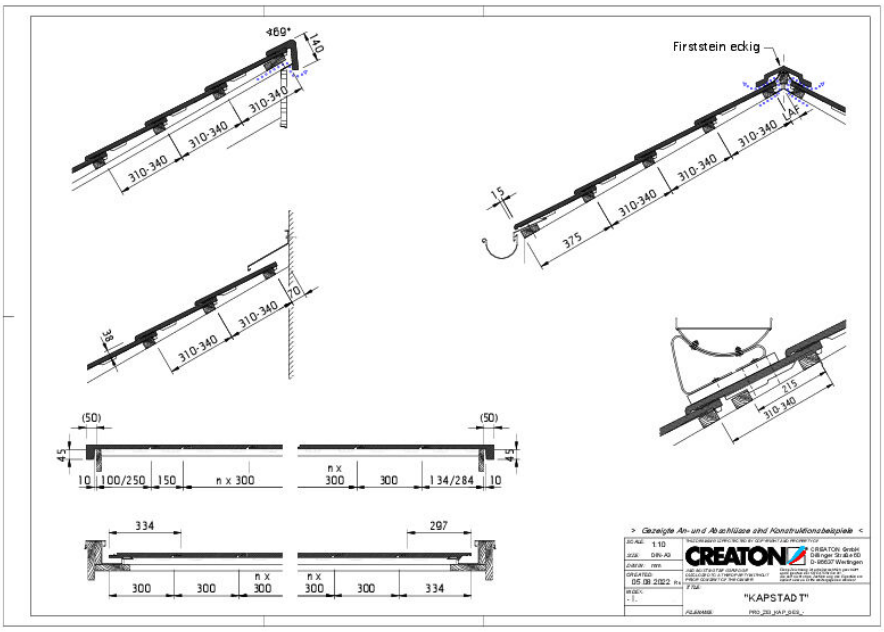


Zeichnung KAPSTADT Gesamtansicht GES

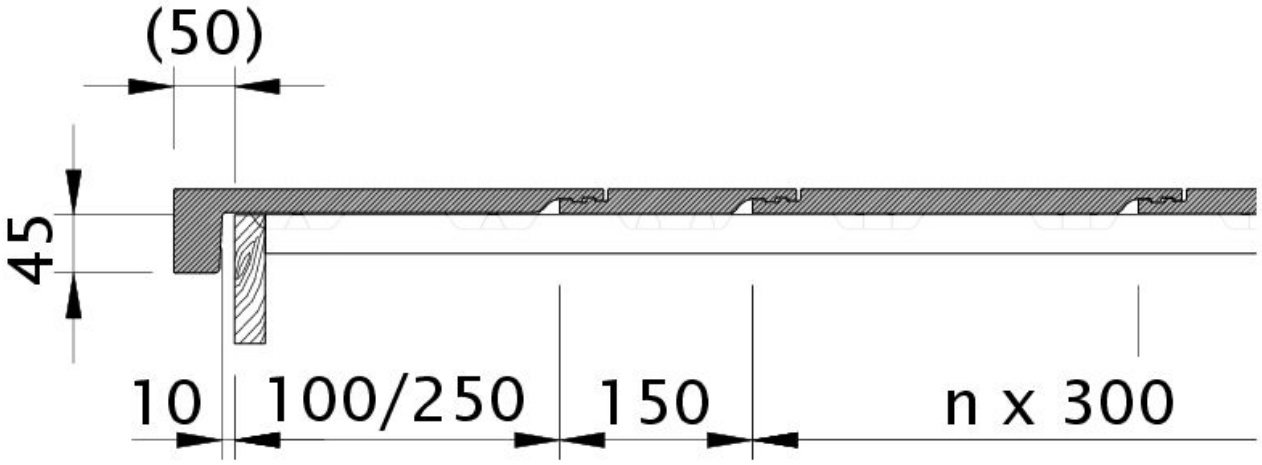


Zeichnung KAPSTADT Ortgangsteinl links mit Ortgangbrett OBL

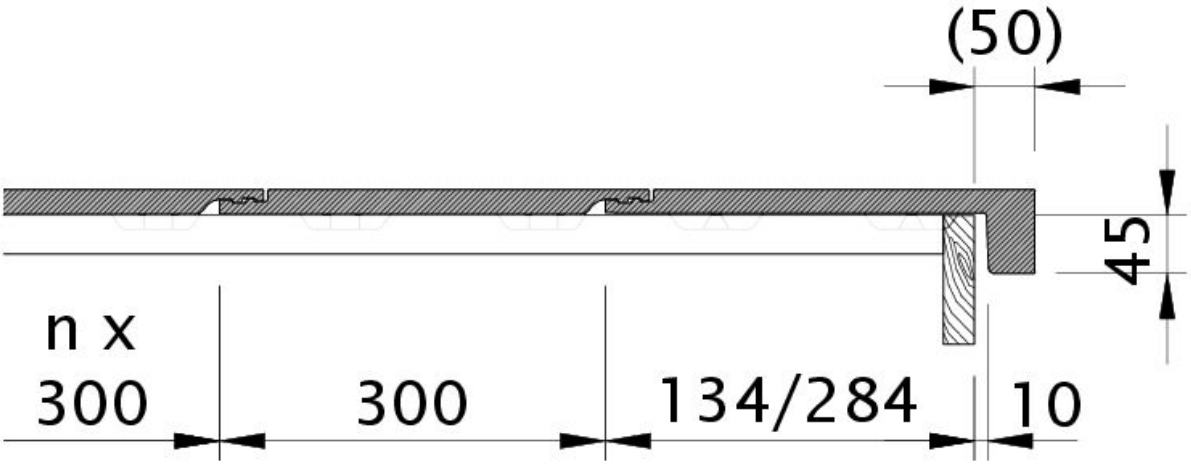


Zeichnung KAPSTADT Ortgangstein rechts mit Ortgangbrett OBR

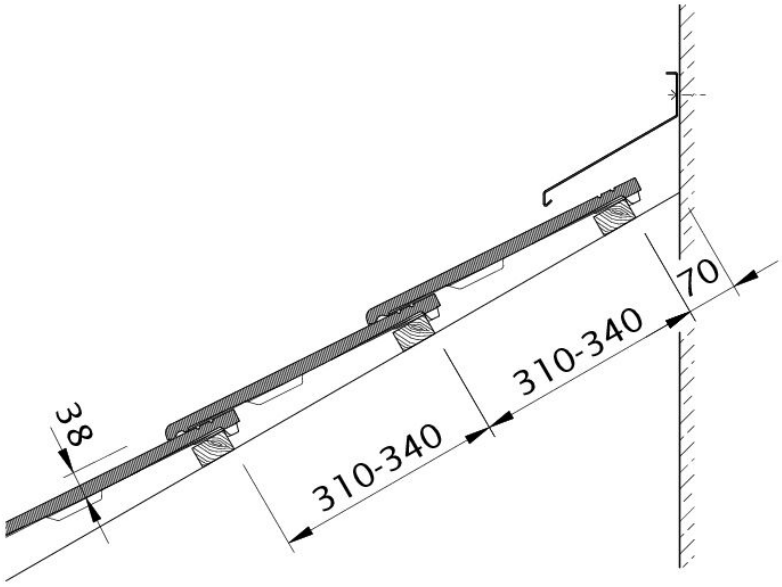


Zeichnung KAPSTADT Wandanschluss oben mit FALZ WMF

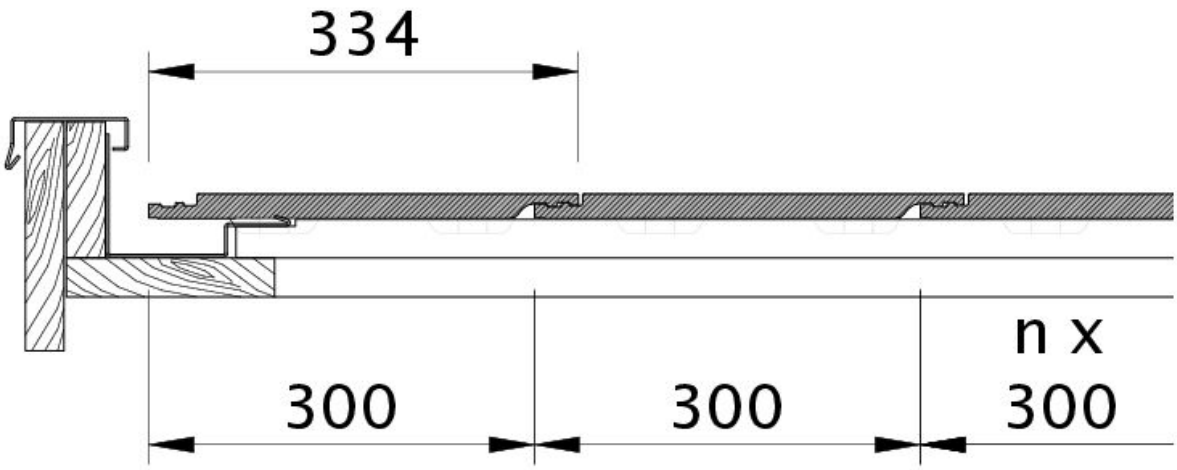


Zeichnung KAPSTADT OG li. m. Flächenstein und Blechausführung OGLBL

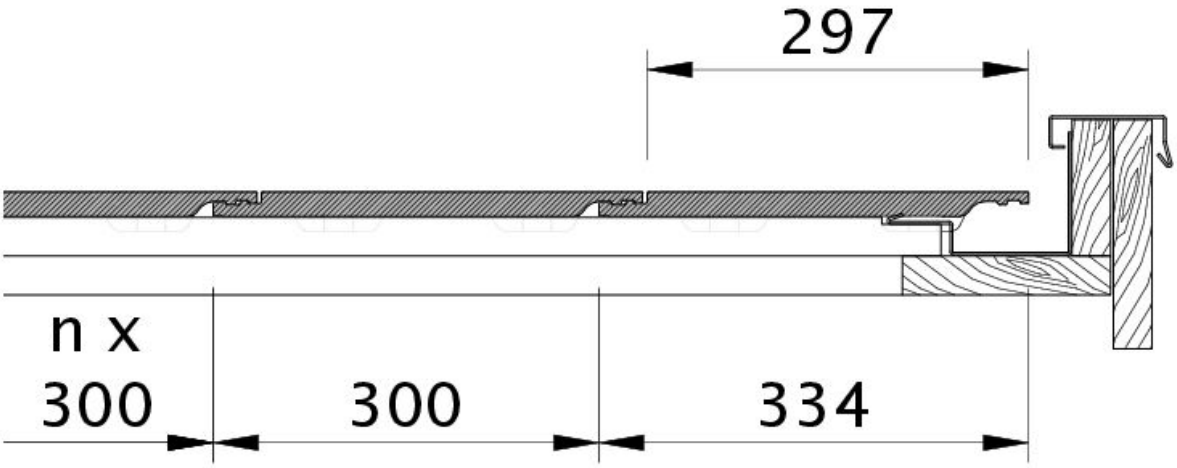


Zeichnung KAPSTADT OG li. m. Ortgangstein u. Ortgangbrett OGLBR

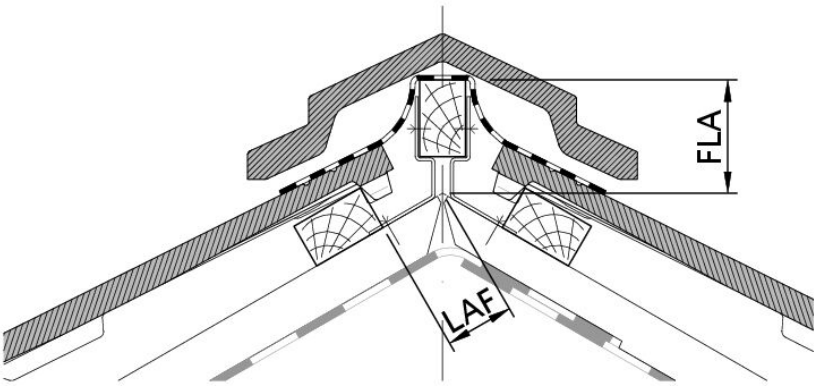


Zeichnung KAPSTADT Lattenabstand zum Firstschnittpunkt, Firstlattenabstand LAF